ՇՐՋԱՆԱԿ ՇՄ - 2

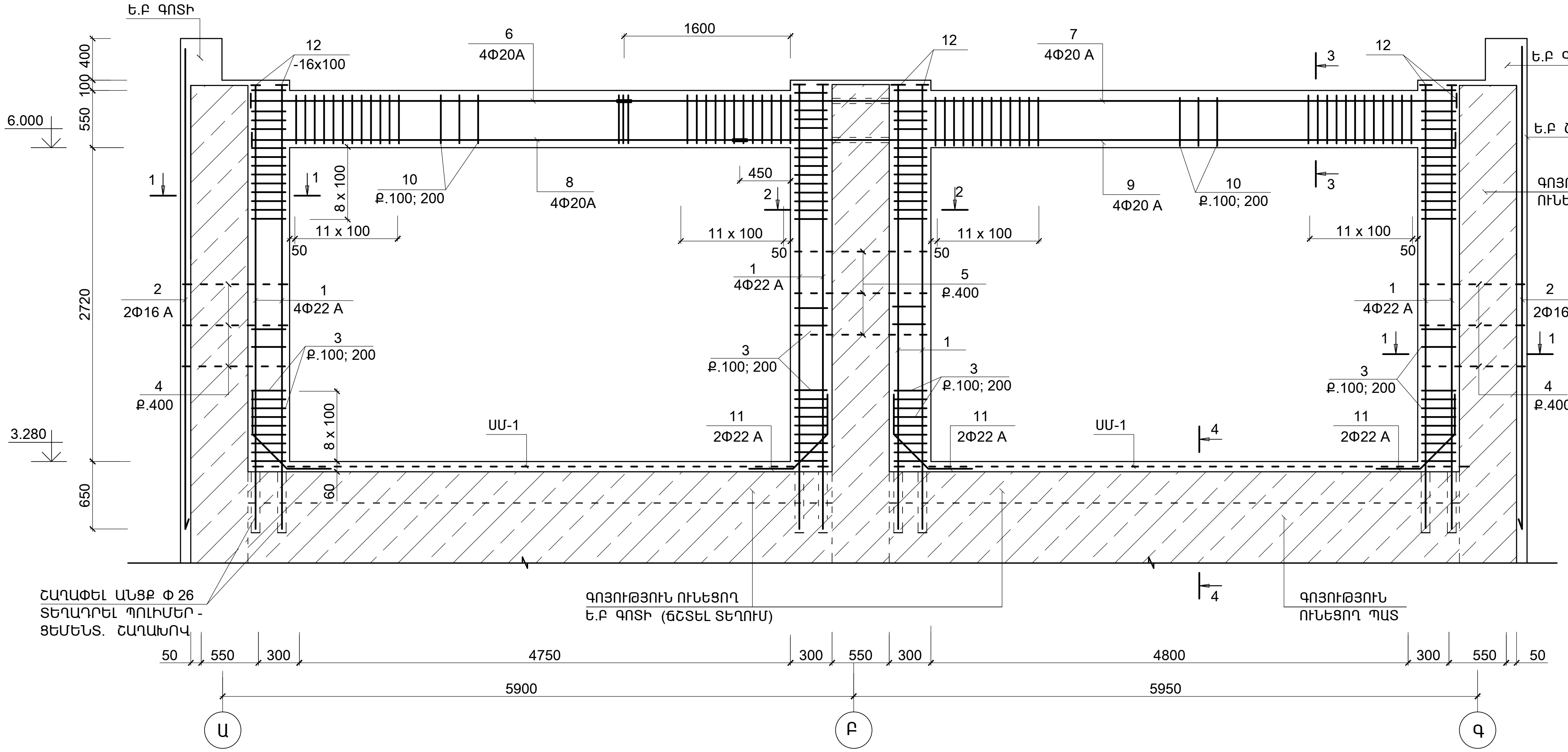
Ե.Բ ԳՈՏԻ
12
-16x100
6
4Φ20A
1600
12
7
4Φ20 A
3
12
Ե.Բ ԳՈՏԻ
Ե.Բ ՇԱՊԻԿ
ԳՈՅՈՒԹՅՈՒՆ ՈՒՆԵՑՈՂ ՊԱՏ
400
100
550
6.000
2720
650
3.280
10
Ք.100; 200
8
4Φ20A
450
9
4Φ20 A
10
Ք.100; 200
8 x 100
11 x 100
11 x 100
11 x 100
11 x 100
50
2
2Φ16 A
1
4Φ22 A
1
4Φ22 A
5
Ք.400
1
4Φ22 A
2
2Φ16 A
3
Ք.100; 200
3
Ք.100; 200
3
Ք.100; 200
3
Ք.100; 200
4
Ք.400
4
Ք.400
8 x 100
11
2Φ22 A
ՍՍ-1
11
2Φ22 A
ՍՍ-1
11
2Φ22 A
60
ՇԱՂԱՓԵԼ ԱՆՑՔ Փ 26
ՏԵՂԱԴՐԵԼ ՊՈԼԻՄԵՐ -
ՑԵՄԵՆՏ. ՇԱՂԱԽՈՎ
ԳՈՅՈՒԹՅՈՒՆ ՈՒՆԵՑՈՂ
Ե.Բ ԳՈՏԻ (ՃՇՏԵԼ ՏԵՂՈՒՄ)
ԳՈՅՈՒԹՅՈՒՆ
ՈՒՆԵՑՈՂ ՊԱՏ
50
550
300
4750
300
550
300
4800
300
550
50
5900
5950
Ա
Բ
Գ

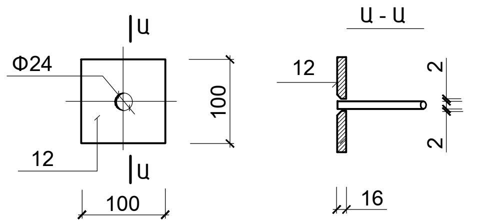
Ա
Φ24
12
Ա
100
100
Ա - Ա
12
2
2
16

ՀԱՆԳՈՒՅՑ _ 1

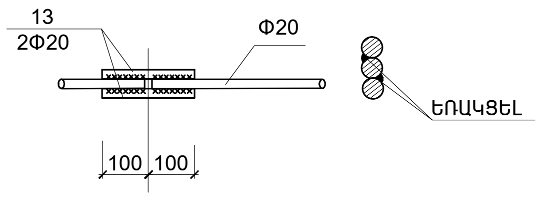
13
2Φ20
Φ20
ԵՌԱԿՑԵԼ
100
100

3 - 3

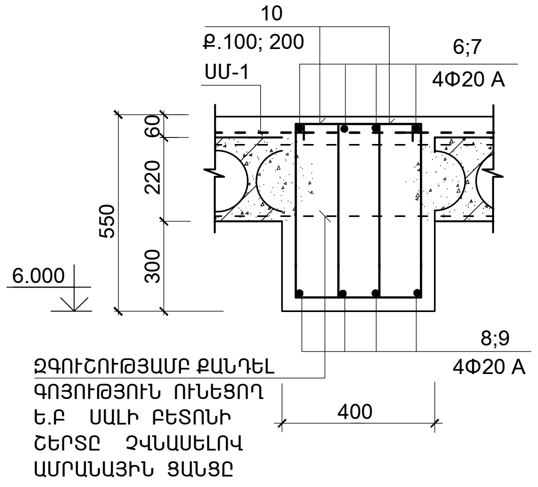
10
Ք.100; 200
ՍՍ-1
6;7
4Φ20 A
60
220
300
550
6.000
8;9
4Φ20 A
ԶԳՈՒՇՈՒԹՅԱՄԲ ՔԱՆԴԵԼ
ԳՈՅՈՒԹՅՈՒՆ ՈՒՆԵՑՈՂ
Ե.Բ ՍԱԼԻ ԲԵՏՈՆԻ
ՇԵՐՏԸ ՉՎՆԱՍԵԼՈՎ
ԱՄՐԱՆԱՅԻՆ ՑԱՆՑԸ
400

1 - 1

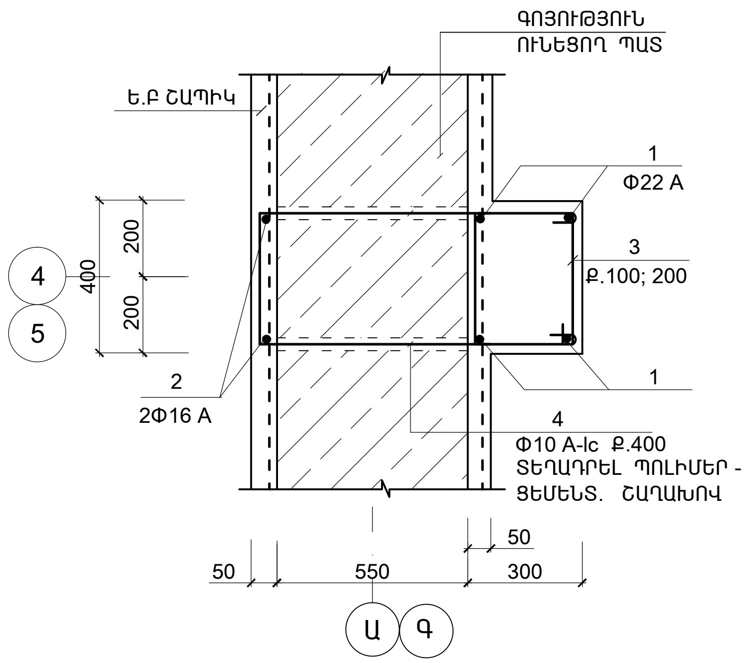
ԳՈՅՈՒԹՅՈՒՆ
ՈՒՆԵՑՈՂ ՊԱՏ
Ե.Բ ՇԱՊԻԿ
1
Φ22 A
3
Ք.100; 200
4
5
400
200
200
2
2Φ16 A
1
4
Φ10 A-Ic Ք.400
ՏԵՂԱԴՐԵԼ ՊՈԼԻՄԵՐ -
ՑԵՄԵՆՏ. ՇԱՂԱԽՈՎ
50
550
50
300
Ա
Գ

2 - 2

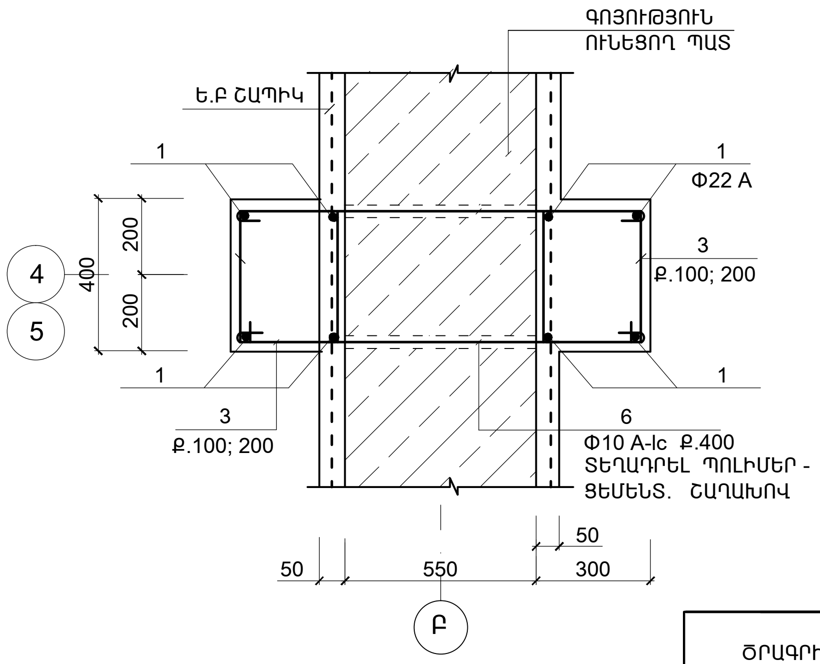
ԳՈՅՈՒԹՅՈՒՆ
ՈՒՆԵՑՈՂ ՊԱՏ
Ե.Բ ՇԱՊԻԿ
1
1
Φ22 A
3
Ք.100; 200
4
5
400
200
200
1
1
3
Ք.100; 200
6
Φ10 A-Ic Ք.400
ՏԵՂԱԴՐԵԼ ՊՈԼԻՄԵՐ -
ՑԵՄԵՆՏ. ՇԱՂԱԽՈՎ
50
550
50
300
Բ

4 - 4

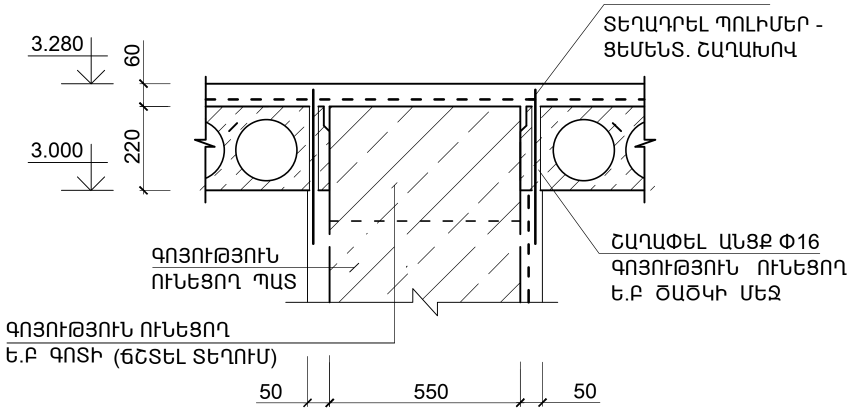
Φ12 A; Ք. 400
ՏԵՂԱԴՐԵԼ ՊՈԼԻՄԵՐ -
ՑԵՄԵՆՏ. ՇԱՂԱԽՈՎ
3.280
60
3.000
220
ՇԱՂԱՓԵԼ ԱՆՑՔ Φ16
ԳՈՅՈՒԹՅՈՒՆ ՈՒՆԵՑՈՂ
Ե.Բ ԾԱԾԿԻ ՄԵՋ
ԳՈՅՈՒԹՅՈՒՆ
ՈՒՆԵՑՈՂ ՊԱՏ
ԳՈՅՈՒԹՅՈՒՆ ՈՒՆԵՑՈՂ
Ե.Բ ԳՈՏԻ (ՃՇՏԵԼ ՏԵՂՈՒՄ)
50
550
50

1. ՍՈՒՅՆ ԹԵՐԹԸ ՆԱՅԵԼ ԹԵՐԹ ԵԿ - 14 ՀԵՏ ՀԱՄԱՏԵՂ
2. ՇՄ-2-Ի ԿԱՌՈՒՑՄԱՆ ԺԱՄԱՆԱԿ ՃՇՏԵԼ 3.000 ՆԻՇՈՒՄ ԳՈՅՈՒԹՅՈՒՆ ՈՒՆԵՑՈՂ Ե.Բ ԳՈՏՈՒ ԱՌԿԱՅՈՒԹՅՈՒՆԸ ԱՆՀՐԱԺԵՇՏՈՒԹՅԱՆ ԴԵՊՔՈՒՄ ՇՄ-2-Ի ԻՐԱԿԱՆԱՑՈՒՄԸ ՎԵՐԱՆԱՅԵԼ:

ԾՐԱԳՐԻ ԱՌԱՋԱԴՐԱՆՔ՝ TGQ-01			ԳԵՂԱՐՔՈՒՆԻՔԻ ՄԱՐԶԻ ԾԱԿՔԱՐ ԳՅՈՒՂԻ ՄԱՆԿԱՊԱՐՏԵԶԻ ՎԵՐԱԿԱՌՈՒՑՈՒՄ			
			ԿՈՆՍՏՐՈՒԿՏՈՐԱԿԱՆ ՄԱՍ	ՓՈՒԼ	ԹԵՐԹ	ԹԵՐԹԵՐ
				ԱՆ	ԵԿ-12	33
ՆԱԽԱԳԾ.	ԱՂԱՋԱՆՅԱՆ Լ.		ՇՐՋԱՆԱԿ ՇՄ - 2	ԻՆԺԵՆԵՐԻՆԳ ԷՎՐՈՍ ՍՊԸ ENGINEERING EVROS LLC		
ՊԱՇՏՈՆ	ԱԶԳԱՆՈՒՆ	ՍՏՈՐԱԳՐ.				